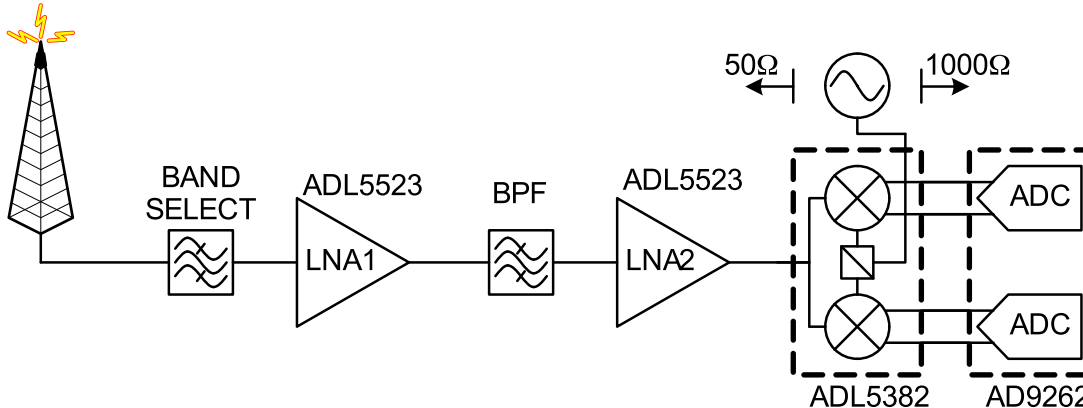
50Ω
1000Ω
BAND
SELECT
ADL5523
LNA1
BPF
ADL5523
LNA2
ADC
ADC
ADL5382
AD9262